2 Stück

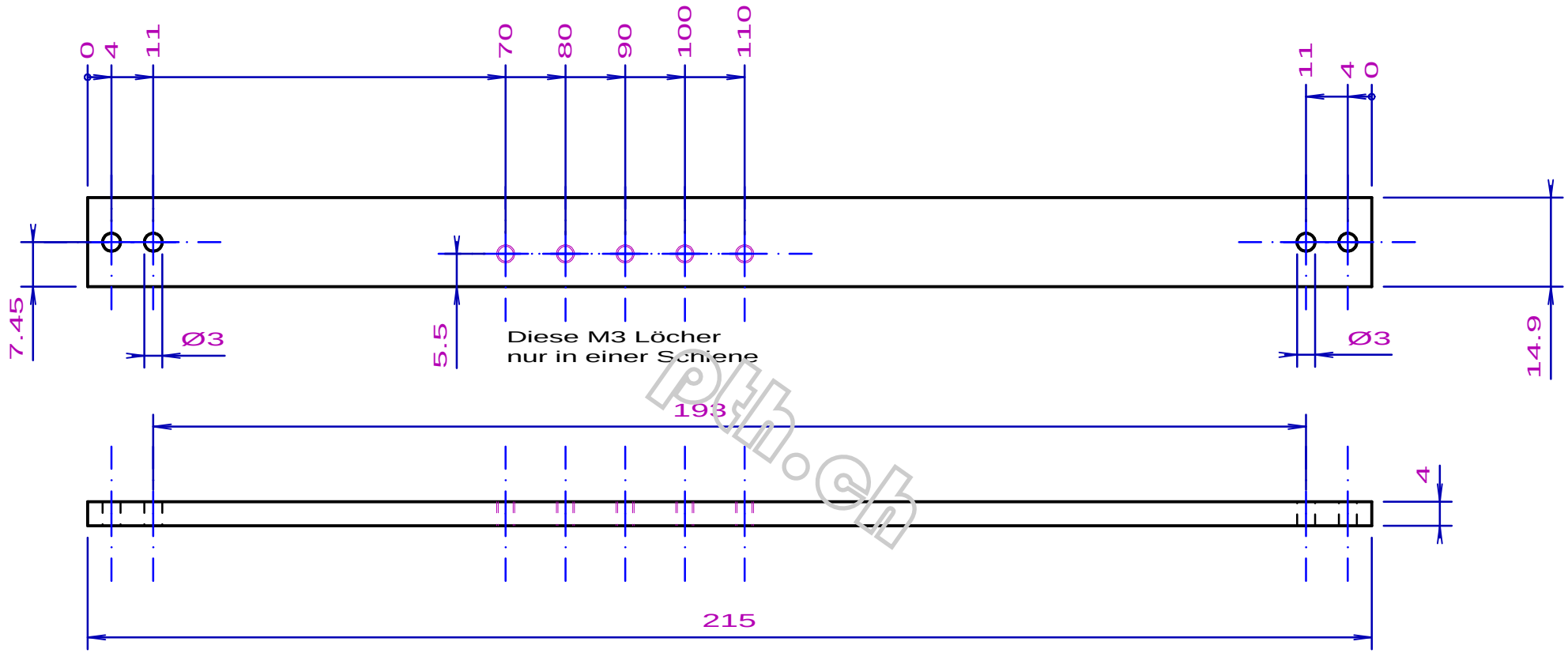

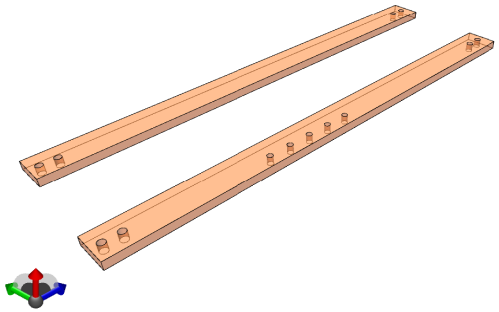

Verwendungsbereich nur für privaten Gebrauch				Zul. Abweichung		Oberfläche	Maßstab 1:1 / Gewicht
							Werkstoff, Halbzeug Rohteil-Nr. 95mnwcr5 otelo: 81040402 Modell- oder Gesenk-Nr.
					Datum	Name	Benennung
				Bearb.	12.12.2014	pth.ch	Fuss Schiene
				Gepr.			
				Norm			
							Zeichnungsnummer / Blatt
							Tiefenregler / Bl.
Zust	Änderung	Datum	Nam.	Urspr. Peter Thomi / pth.ch			Ers. f.: / Ers. d.: